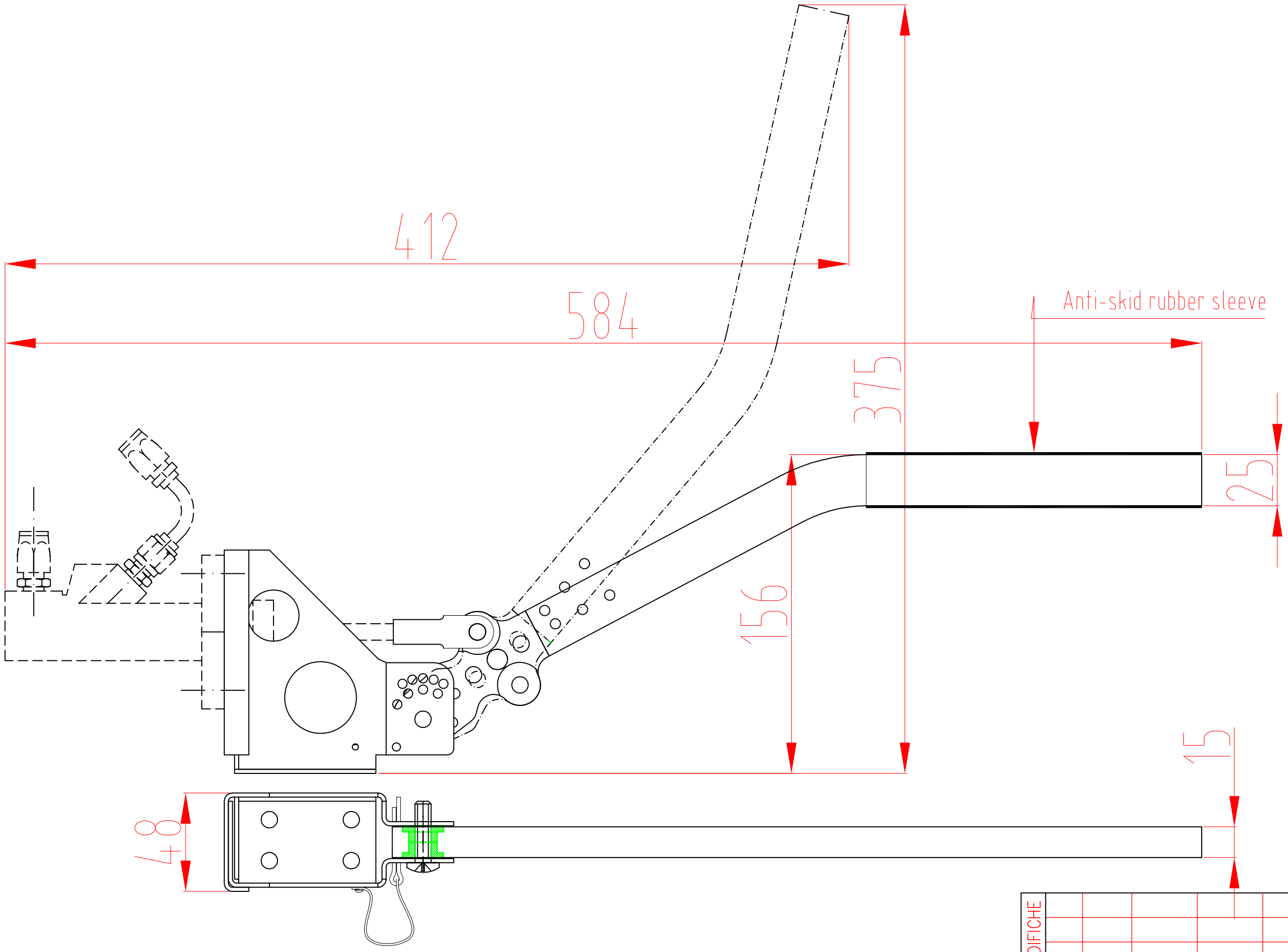

Questo disegno è di proprietà della TECNO2 srl e non può essere riprodotto o divulgato a terzi senza autorizzazione

MODIFICHE				
Indice	Data	Compilato	Controllato	Descrizione

Toll. Generali:	ø FORI:	ø Alberi:	Dis.:	Contr.	Scala	Data:
Angoli:	Dimensioni:	Lungh:	DESCRIZIONE AIT-REV/ST		
Dim.mat.	Peso:	Quant.	pz.		
Tipo Materiale:					
Codice Materiale:	Trattamento:		N° CODICE:	Form.	N° DIS:

TECNO2 S.R.L. PERFORMANCE PRODUCTS

mm 0 10 20 30 40 50 60 70 80 90 100