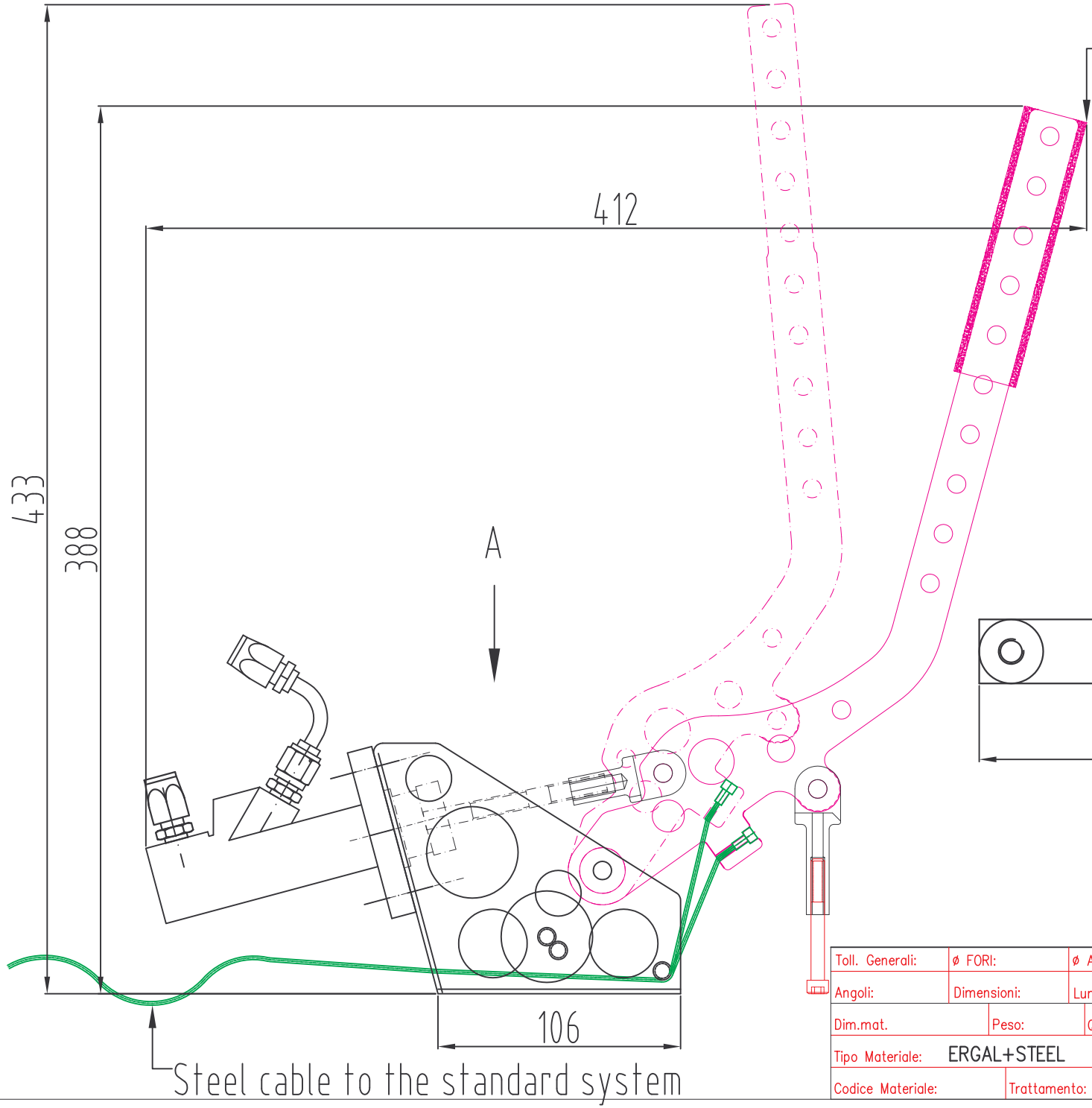

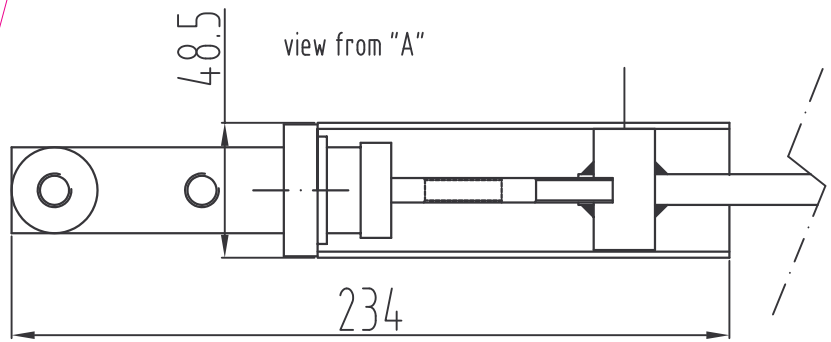

Dim. with GIRLING master cylinder

Questo disegno è di proprietà della TECNO2 srl e non può essere riprodotto o divulgato a terzi senza autorizzazione

MODIFICHE				
Indice	Data	Compilato	Controllato	Descrizione

Toll. Generali:	ø FORI:	ø Alberi:	Dis.:	Contr.	Scala	Data: sett.2007
Angoli:	Dimensioni:	Lungh:	DESCRIZIONE Vertical aluminium hand brake lever kit AIT–VERT08 KIT	TECNO2 S.R.L. PERFORMANCE PRODUCTS
Dim.mat.	Peso:	Quant. pz.		
Tipo Materiale: ERGAL+STEEL				
Codice Materiale:	Trattamento:		N° CODICE:	Form.	N° DIS:

mm 0 10 20 30 40 50 60 70 80 90 100